Ⅰ　機　構

１　役員、定員及び組織図

（１）役員

令和６事業年度事業報告書の７の（２）の①を参考

（2）定　　員

（令和７年３月 31 日現在）

役　　員	10 名	常勤 10 名
職　　員	250 名	
計	260 名	
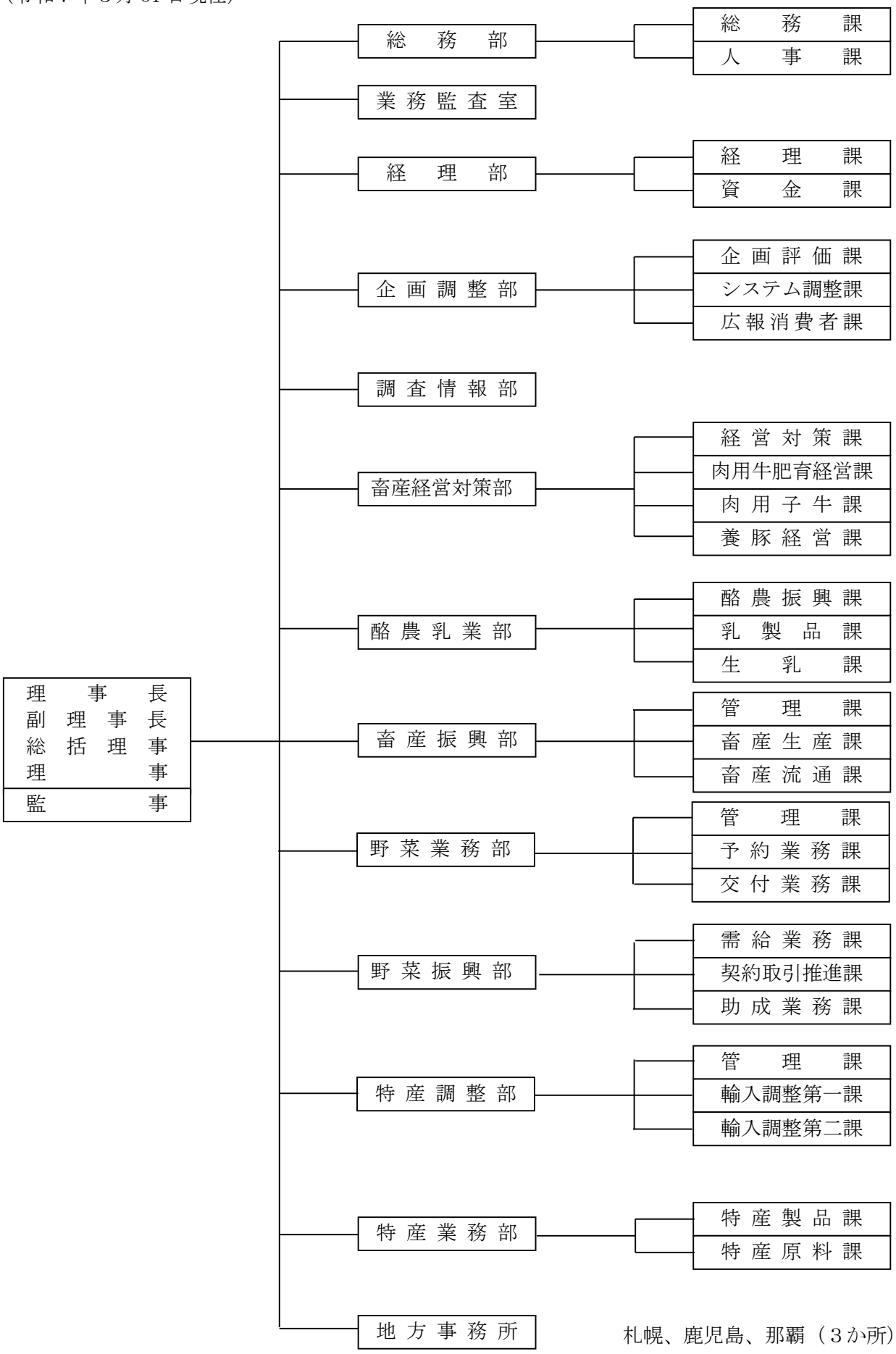
Ⅰ　機　構　　組織図
（令和７年３月 31 日現在）